TECHNISCHES DATENBLATT

MEISTERSTAPLER TYP MS08E

Elektro-Scherenarbeitsbühne · Arbeitshöhe 7,8 m · Plattformhöhe 5,8 m · Tragkraft 230 kg



ARBEITSHÖHE	PLATTFORMHÖHE
7,8 m	5,8 m
TRAGKRAFT PLATTFORM	**PLATTFORMMASS**
230 kg	1,67 × 0,74 m
GESAMTBREITE	**PERSONEN INNEN/AUSSEN**
0,81 m	2 / 1

SERIENAUSSTATTUNG

- ✓ Proportionalsteuerung
- ✓ Ausfahrbare Plattform
- ✓ In voller Höhe verfahrbar
- ✓ Selbstschließende Tür
- ✓ Automatisches Bremssystem
- ✓ Schlauchbruchsicherung
- ✓ Bewegungsalarm
- ✓ Gabelstaplertaschen
- ✓ Klappbares Geländer
- ✓ Not-Halt
- ✓ Notabsenkung
- ✓ Neigungsschutz
- ✓ Automatischer Schlaglochschutz
- ✓ Überlastsensor
- ✓ Fehlerdiagnose
- ✓ Hupe
- ✓ Rundumleuchte
- ✓ Spurlose Reifen
- ✓ Integriertes Ladegerät

IDENTIFIKATION

1.1	Hersteller	**Meisterstapler**
1.2	Typbezeichnung	**MS08E**
1.3	Bauart	**Scherenarbeitsbühne**
1.4	Antrieb	**Elektrisch, Frontantrieb**
1.5	Personen auf Plattform innen / außen	**2 / 1**
1.6	Tragfähigkeit Plattform	kg **230**
1.7	Tragfähigkeit Ausschub	kg **113**

GEWICHT

7.1	Gesamtgewicht	kg **1.470**

ARBEITSHÖHEN

2.1	Max. Arbeitshöhe innen	A **7,8 m**
2.2	Max. Plattformhöhe innen	B **5,8 m**
2.3	Max. Arbeitshöhe außen	A **6,5 m**
2.4	Max. Plattformhöhe außen	B **4,5 m**

IHRE VORTEILE BEI MEISTERSTAPLER

- ✓ **0 % Finanzierung** mit planbaren Raten möglich
- ✓ **Lieferung** deutschlandweit direkt zu Ihnen
- ✓ **Service vor Ort** über 45 Standorte deutschlandweit
- ✓ **Persönliche Beratung** und Einweisung bei Übergabe

FRAGEN ODER ANGEBOT?
Wir beraten Sie gern persönlich.

02064 7450670
info@meisterstapler.de · meisterstapler.de

TECHNISCHE DATEN · MEISTERSTAPLER TYP MS08E

MEISTERSTAPLER
KRAFTVOLL. VERLÄSSLICH. SORGLOS.

ABMESSUNGEN

3.1	Gesamtlänge	C	**1,85 m**
3.2	Gesamtbreite	D	**0,81 m**
3.3	Höhe, Geländer aufgestellt	E	**1,98 m**
3.4	Höhe, Geländer geklappt		**1,6 m**
3.5	Plattformmaß (L × B)	H×F	**1,67 × 0,74 m**
3.6	Ausschub Plattform	G	**0,9 m**
3.7	Bodenfreiheit eingefahren / angehoben	m	**0,056 / 0,015**
3.8	Radstand		**1,37 m**
3.9	Bereifung (spurlos)	mm	**Ø 305 × 100**

LEISTUNGSDATEN

4.1	Fahrgeschwindigkeit eingefahren / angehoben	km/h	**4,5 / 0,8**
4.2	Heben / Senken	s	**23 / 32**
4.3	Max. Steigfähigkeit	%	**25**
4.4	Wenderadius, min.		**1,75 m**
4.5	Max. zulässige Neigung (quer/längs)		**1,5° / 3°**

ENERGIE UND ANTRIEB

5.1	Batterie	V / Ah	**24 V / 225 Ah (Blei-Säure)**
5.2		V / Ah	**24 V / 200 Ah (wartungsfrei)**
5.3		V / Ah	**25,6 V / 125 Ah (Lithium)**
5.4	Integriertes Ladegerät		**24 V / 30 A**
5.5	Hubmotor	kW	**2,0**
5.6	Fahrmotoren	kW	**2 × 0,75**

OPTIONALE AUSSTATTUNG

- ✓ 230-V-Anschluss auf der Plattform
- ✓ Arbeitsscheinwerfer
- ✓ Druckluftleitung zur Plattform
- ✓ Lithium-Batterie

MAßZEICHNUNG

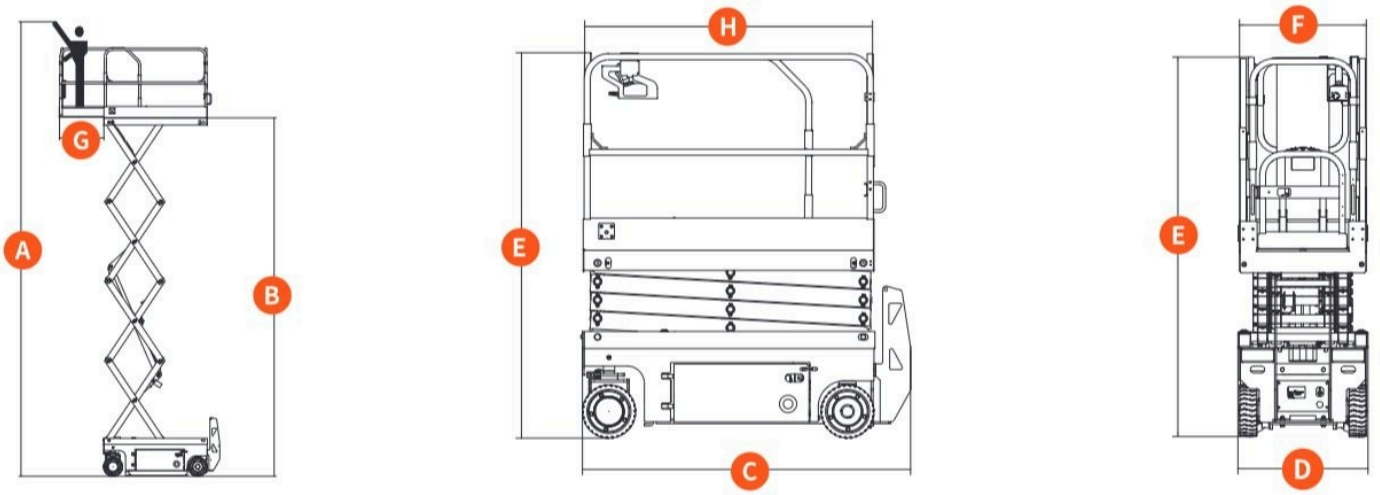

Die Buchstaben A–H entsprechen den Angaben in den Tabellen „Arbeitshöhen“ und „Abmessungen“.

Technische Änderungen und Irrtümer vorbehalten. Stand 11/2026.

Meisterstapler
BENELILLY Handels- und Beteiligungsgesellschaft mbH
Schöttmannshof 6-8, 46539 Dinslaken

Kontakt
+49 (0) 2064 7450670
info@meisterstapler.de · meisterstapler.de

Register
HRB 19274 Duisburg · USt-IdNr.: DE119060442
GF: Marcus Kaninski, Benedikt Kaninski